Kussenset/Gebruiksaanwijzing
Cushion set/User manual
Polster/Gebrauchsanleitung

KIDSMILL

INHOUDSOPGAVE

2 Gefeliciteerd (NL)
2 Waarschuwingen/Veiligheidsmaatregelen/Onderhoud
3 Congratulations (EN)
3 Warnings/Safety measures/Maintenance
3 Glücklwunsch (D)
3 Warnungen/Sicherheitsmaßnahmen/Pflege
4 Montage/Installation/Montage
6 Garantie (NL)
6 Warranty (EN)
7 Garantie (D)

KIDSMILL UP! KUSSENSET

GEFELICITEERD

Gefeliciteerd met de aankoop van deze kussenset. Het gebruik van dit product kan alleen veilig zijn, wanneer het wordt gebruikt volgens de voorschriften. Lees deze gebruiksaanwijzing daarom aandachtig door en bewaar deze als naslagwerk. Het niet opvolgen van de gebruiksaanwijzing kan de veiligheid van uw kind ernstig schaden.

WAARSCHUWINGEN

- WAARSCHUWING – Buiten het bereik van kinderen houden wanneer het product niet in gebruik is.

VEILIGHEIDSMAATREGELEN

- Laat het kind niet zonder toezicht achter zelfs al is het vastgezet met het veiligheidstuigje.
- Maak geen gebruik van het kussentje als een onderdeel gebroken of verdraaid is of ontbreekt.

ONDERHOUD

- Wij adviseren u deze kussenset te reinigen met een vochtige doek. Altijd het gehele oppervlakte behandelen.
- Gebruik geen agressieve schoonmaakmiddelen. Dit kan het textiel aantasten en kan tevens schadelijk voor de gezondheid van uw kind zijn.
- Zorg ervoor dat alle vergrendelingen goed werken en controleer regelmatig het textiel en de bevestigingspunten.

KIDSMILL UP! CUSHION SET

CONGRATULATIONS
Congratulations on the purchase of this cushion set. Using this product can only be safe when used according to these instructions. Please read this instruction manual carefully and store it for future reference. The safety of your child may be affected if these instructions are not followed.

WARNINGS
WARNING - Keep out of child's reach when not in use.

SAFETY MEASURES
- Do not leave your child unattended even when harnessed into a child use and care article.
- Do not use the cushion if any part is broken, torn or missing.

MAINTENANCE
- We recommend cleaning this item using a damp cloth. Always treat the entire surface.
- Never use aggressive or abrasive cleaning agents because these can affect the textile or and can also be detrimental to the health of your child.
- Ensure all locking devices work correctly and check the textile and fittings regularly.

KIDSMILL UP! POLSTER

GLÜCKWUNSCH
Herzlichen Glückwunsch zum Erwerb diesem Polster. Dieses Produkt ist nur wirklich sicher, wenn sie vorschriftsmäßig benutzt wird. Befolgen Sie all Punkte in dieser Gebrauchsanleitung genau und sorgfältig und heben Sie diese Anweisungen zum späteren Nachschlagen gut auf. Ein Missachten der Gebrauchsanleitung gefährdet die Sicherheit Ihres Kindes.

WARNUNGEN
WARNUNG - Außerhalb der Reichweite von Kindern aufbewahren, wenn das Produkt nicht benutzt wird.

SICHERHEITSMAßNAHMEN
- Lassen Sie Ihr Kind nicht unbeaufsichtigt auch nicht wenn es mit einem Sicherheitsgurt befestigt ist.
- Benutzen Sie den Kissen nicht wenn Teile fehlen, gebrochen oder gerissen sind.

PFLEGE
- Zur Reinigung der Polster empfehlen wir ein feuchtes Tuch. Behandeln Sie immer die gesamte Fläche.
- Benutzen Sie keine aggressiven Reinigungsmittel, diesen können das Textil beschädigen und zugleich schädlich sein für die Gesundheit Ihres Kindes.
- Stellen Sie sicher, das alle Verriegelungsvorrichtungen korrekt Arbeiten und überprüfen Sie das Textil und Beschläge regelmäßig.

MONTAGE/INSTALLATION/MONTAGE

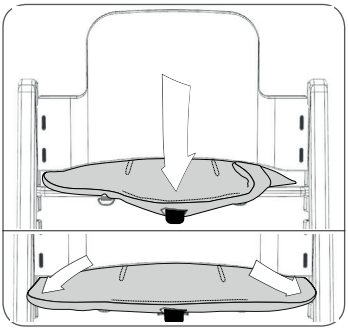

Stap 1: Schuif het knoopsgat om de eetblad vergrendeling (optioneel) en vouw de hoeken van het kussen om de zitting.

Step 1: Slide the buttonhole over the dinner tray lock (optional) and fold the corners around the edge of the seat.

Schritt 1: Schieben Sie das Knopfloch über den Essbrett Verschluss (optional) und falten Sie die Seiten des Polsters um den Rand des Sitzes.

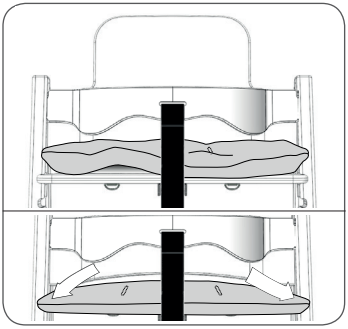

Stap 2: Vouw vervolgens de hoeken aan de voorzijde van het kussen om de zitting.

Step 2: Next fold the front corners of the cushion around the edge of the seat.

Schritt 2: Falten Sie dann die Vorderseite des Polsters um den Rand des Sitzes.

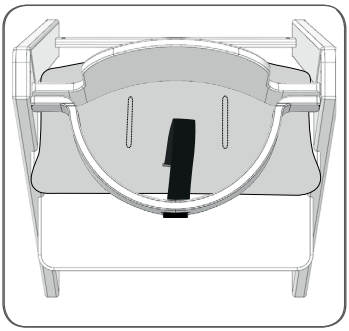

Stap 3: Schuif de gordel door het knoopsgat in het kussen en de sleuf in de zitting.

Step 3: Slide the crotch strap through the buttonhole in the cushion and the slot in the seat.

Schritt 3: Schieben Sie den Gurt durch das Knopfloch im Polster und den Schlitz im Sitz.

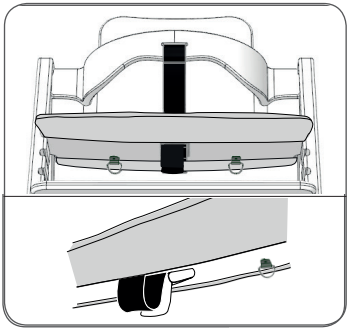

Stap 4: Open clip aan onderzijde van de zitting en duw de gordel erdoorheen.

Step 4: Open the clip at the underside of the seat and push the crotch strap through the clip.

Schritt 4: Öffnen Sie den Clip auf der Unterseite des Sitzes und drücken Sie den Gurt durch.

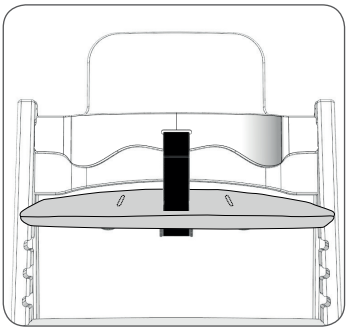

Stap 5: Sluit de clip op gewenste gordellengte.

Step 5: Close clip at the required strap length.

Schritt 5: Schließen Sie den Clip an der gewünschten Gurtlänge.

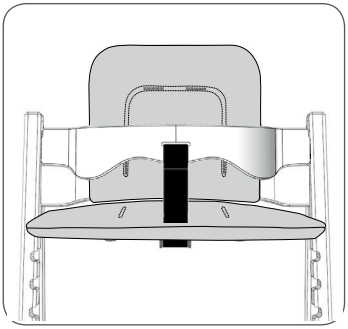

Stap 6: Plaats het rugkussen over de rugleuning.

Step 6: Place back cushion over the backrest.

Schritt 6: Schieben Sie das Rückenpolster über die Rückenlehne.

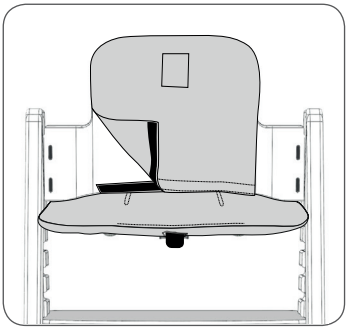

Stap 7: Sluit het klittenband aan de achterzijde van het kussen.

Step 7: Close the Velcro on the backside of the cushion.

Schritt 7: Schließen Sie den Klettverschluss an der Rückseite des Rückenpolsters.

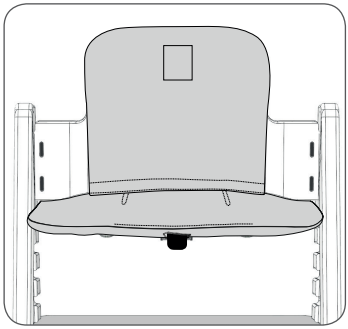

Stap 8: Het kussen is klaar voor gebruik.

Step 8: The cushion is ready for use.

Schritt 8: Der Polster ist einsatzbereit.

GARANTIE

Geldigheidsduur: 2 jaar vanaf de aankoopdatum.
Dit garantiecertificaat is alleen geldig in combinatie met het aankoopbewijs. De garantie geeft recht op vervanging van het gehele product of onderdelen wanneer er sprake is van een fabrieksfout. Na de vervaldatum zijn aan reparaties kosten verbonden. De leverancier neemt geen enkele verantwoording voor ontstane schade of letsel aan personen, dieren of goederen door verkeerd gebruik van het kussentje of door het niet opvolgen van de bijgeleverde instructies.

UITSLUITING

Alle rechten ten aanzien van de garantie en de verantwoordelijkheid van de leverancier komen te vervallen indien het product:
• Door niet bevoegde personen wordt gedemonteerd;
• Niet juist wordt gebruikt of opgeborgen.
Verder zijn alle uitwendige beschadigingen aan het kussentje die het juist functioneren niet beïnvloeden van garantie uitgesloten.

Mocht er ondanks onze zorgvuldigheid bij de fabricage en de materiaalkeuze van dit product een defect zijn, neem dan contact op met een verkooppunt. Dat kan uiteraard ook wanneer u meer informatie wenst over dit product.

De informatie in dit document is onderhevig aan verandering zonder kennisgeving. Timgro B.V. is niet aansprakelijk voor technische fouten of omissies in dit document. Het gekochte product kan afwijken van het product zoals beschreven in deze gebruikershandleiding.

WARRANTY

Validity: 2 years from date of purchase.
The warranty is only valid in conjunction with proof of purchase. The warranty covers the replacement of the entire product or parts when there a manufacturing defect. After the expiration of the warranty there are costs attached to any repairs. The supplier takes no responsibility for any damage or injury to persons, animals and belongings due to misuse of the cushion or by failure to follow the accompanying instructions.

EXCLUSION

All rights in respect of the guarantee and the responsibility of the supplier shall lapse if the product:
• Is dismantled by unauthorized persons;
• Is not properly used or stored.
Furthermore, all external damage to the product that does not affect the proper functioning is excluded from the warranty.

If, despite our care in manufacturing and material of this product there should be a defective, please contact a sales point. You can of course also do this if you want more information about this product.

The information contained herein is subject to change without notice. Timgro B.V. shall not be liable for technical errors or omissions contained herein. The purchased product may differ from the product as described in this user guide.

GARANTIE

Gültigkeit: 2 Jahre ab Kaufdatum.
Die Garantie ist nur in Verbindung mit dem Kaufbeleg gültig. Die Garantie umfasst den Ersatz des gesamten Produktes oder von Einzelteilen, wenn einen Herstellungsfehler verursacht wurde. Nach dem Ablauf der Garantie fallen Kosten für die Reparatur an.
Der Händler übernimmt keinerlei Verantwortung für Schäden oder Verletzungen von Personen, Tieren und Gegenständen durch fehlerhaften Gebrauch der Kissen oder durch Nichtbeachtung der beiliegenden Gebrauchsanweisung.

AUSSCHLUSCH

Alle Rechte in Bezug auf die Garantie und die Verantwortung des Händlers erlöschen sofern das Produkt:
• durch nicht autorisierte Personen demontiert wird;
• nicht ordnungsgemäß verwendet oder gelagert wird.
Darüber hinaus werden alle externen Schäden am Kissen, die die Funktion des Gerätes nicht beeinträchtigen, von der Garantie ausgeschlossen.

Sollte, trotz unserer Sorgfalt in der Herstellung und dem Material dieses Produktes, ein Defekt bestehen, kontaktieren Sie bitte einen Händler. Selbstverständlich können Sie dies auch tun, wenn Sie weitere Informationen zu diesem Produkt wünschen.

Die hierin enthaltenen Informationen können sich ohne vorherige Ankündigung ändern. Timgro B.V. haftet nicht für technische Fehler oder fehlende Informationen in diesem Dokument. Das gekaufte Produkt kann von dem hier beschriebenen Produkt abweichen.

De informatie in dit document is onderhevig aan verandering zonder kennisgeving. Timgro BV is niet aansprakelijk voor technische fouten of omissies in dit document. Het gekochte product kan afwijken van het product zoals beschreven in deze gebruikershandleiding

The information contained herein is subject to change without notice. Timgro BV shall not be liable for technical errors or omissions contained herein. The purchased product may differ from the product as described in this user guide.

Änderungen der enthaltenen Informationen ohne Vorankündigung vorbehalten. Timgro BV übernimmt keine Haftung für enthaltene technische Fehler oder Auslassungen. Das gekaufte Produkt kann von dem in dieser Benutzeranleitung beschriebenen Produkt abweichen

Timgro BV
Hogeveldseweg 2
4041 CP Kesteren
The Netherlands
e-mail: sales@timgro.com