HACEKA

Montage instructie
Installation instructions
Notice d'installation
Montageanleitung

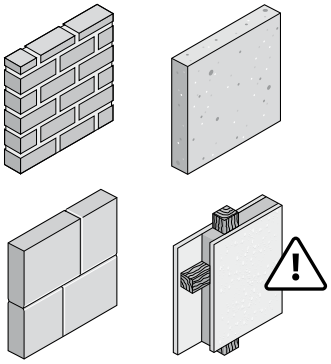

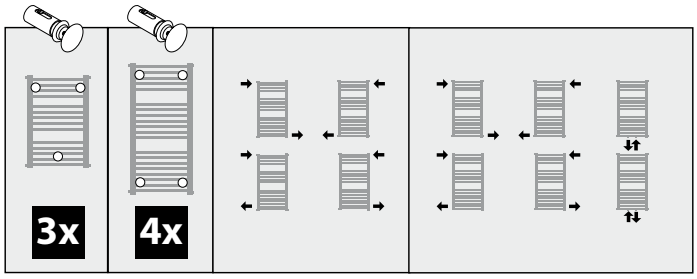

			3x	4x		
433000 / 1117199	Sahara	560 x 530	■		■	
433000 / 1117575	Sahara	690 x 590	■		■	
433000 / 1112188	Sahara	1100 x 590	■		■	
433000 / 1116686	Sahara	1624 x 590		■	■	
433000 / 1156389	Gobi	690 x 590	■			■
433072 / 1156392	Gobi	690 x 590	■			■
433075 / 1156395	Gobi	690 x 590	■			■
433070 / 1156390	Gobi	1100 x 590	■			■
433073 / 1156393	Gobi	1100 x 590	■			■
433076 / 1156396	Gobi	1100 x 590	■			■
433071 / 1156391	Gobi	1620 x 590		■		■
433074 / 1156394	Gobi	1620 x 590		■		■
433077 / 1156397	Gobi	1620 x 590		■		■
433008 / 1110721	Sinaï	690 x 590	■		■	
433008 / 1116741	Sinaï	1110 x 590	■		■	
433008 / 1110237	Sinaï	1624 x 590		■	■	
433026 / 1114556	Merzouga	750 x 500	■		■	
433026 / 1118813	Merzouga	1200 x 500		■	■	
433078 / 1156521	Gita	690 x 500	■		■	
433079 / 1156522	Gita	1100 x 500	■		■	

HACEKA

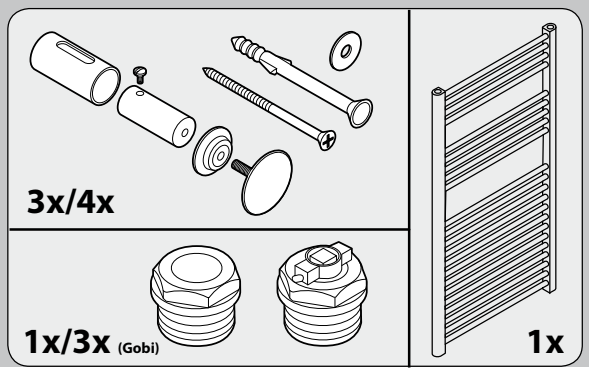
3x/4x
1x/3x (Gobi)
1x

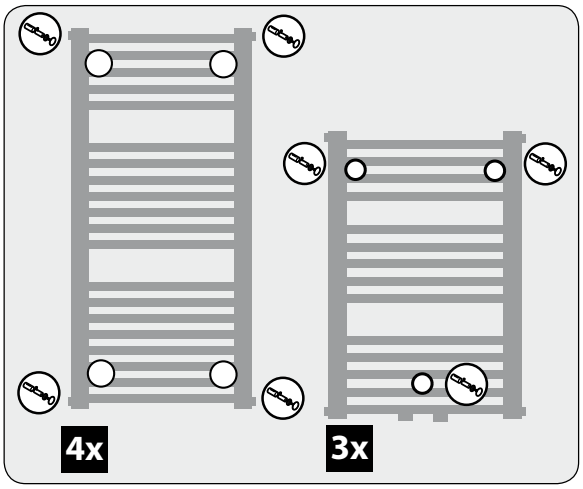
4x
3x

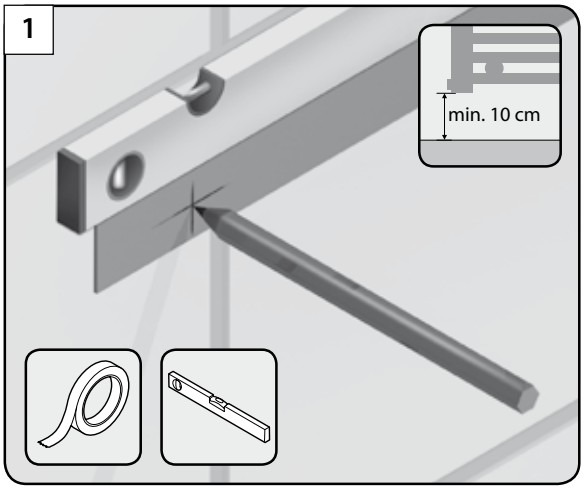
1
min. 10 cm

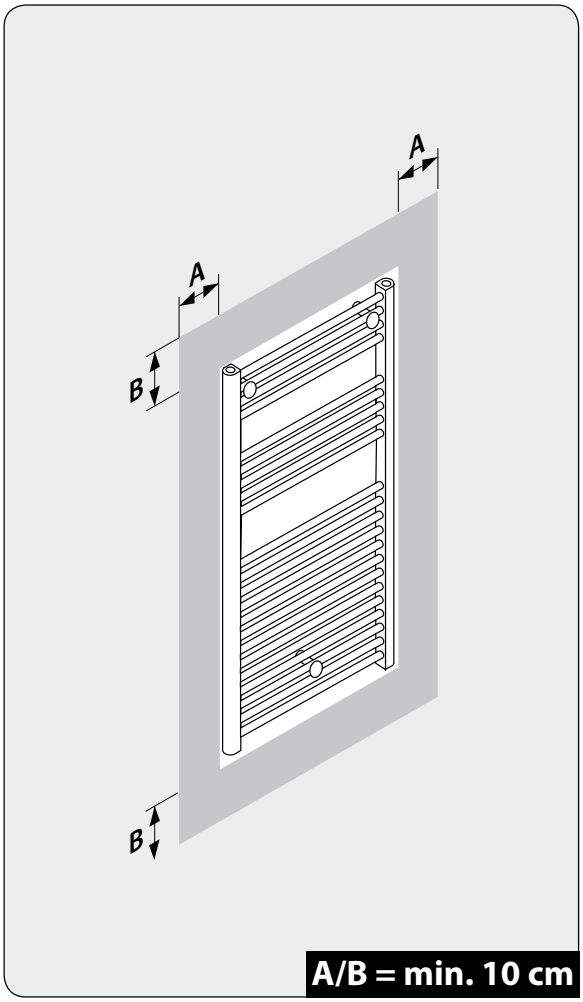
A
A
B
B
A/B = min. 10 cm

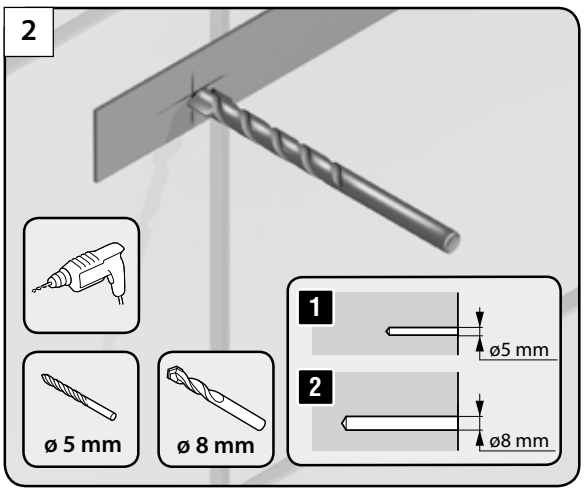
2
ø 5 mm
ø 8 mm
1
ø5 mm
2
ø8 mm

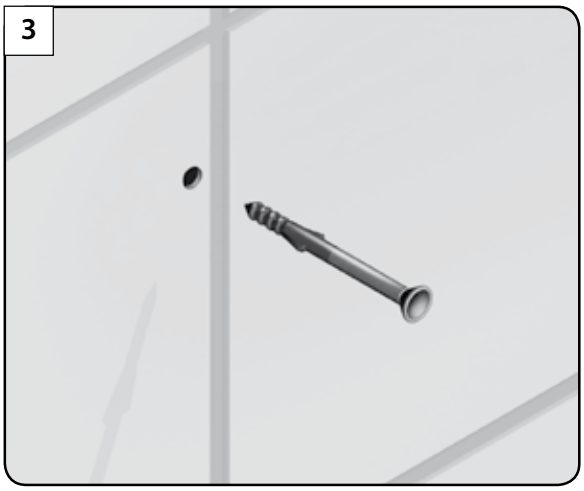
3

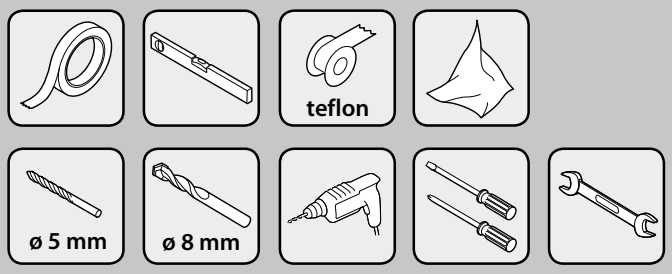
teflon
ø 5 mm
ø 8 mm

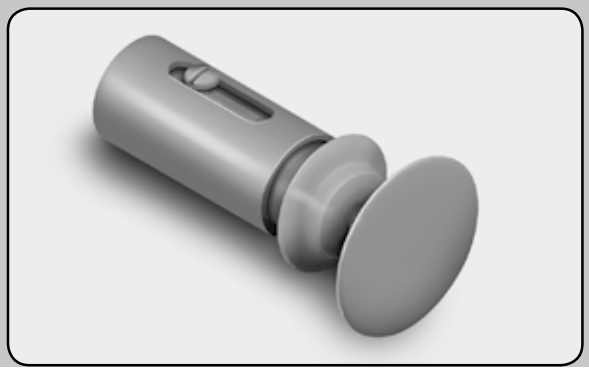

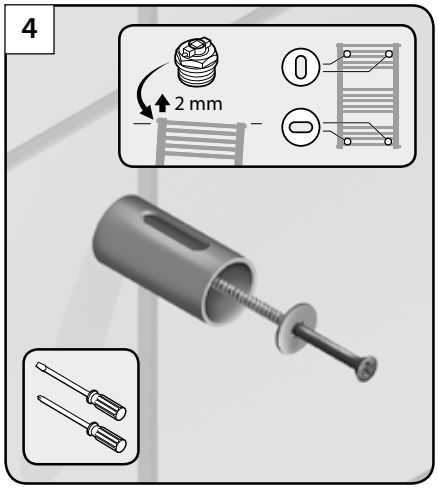
4
2 mm

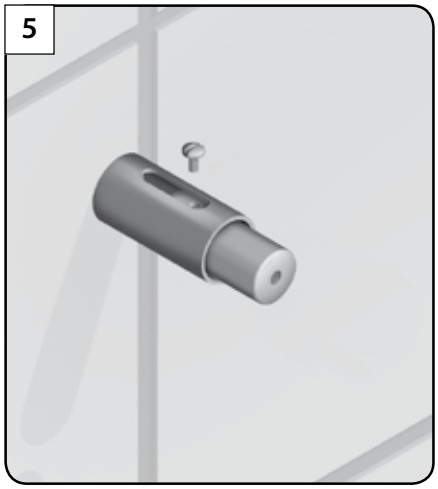
5

6

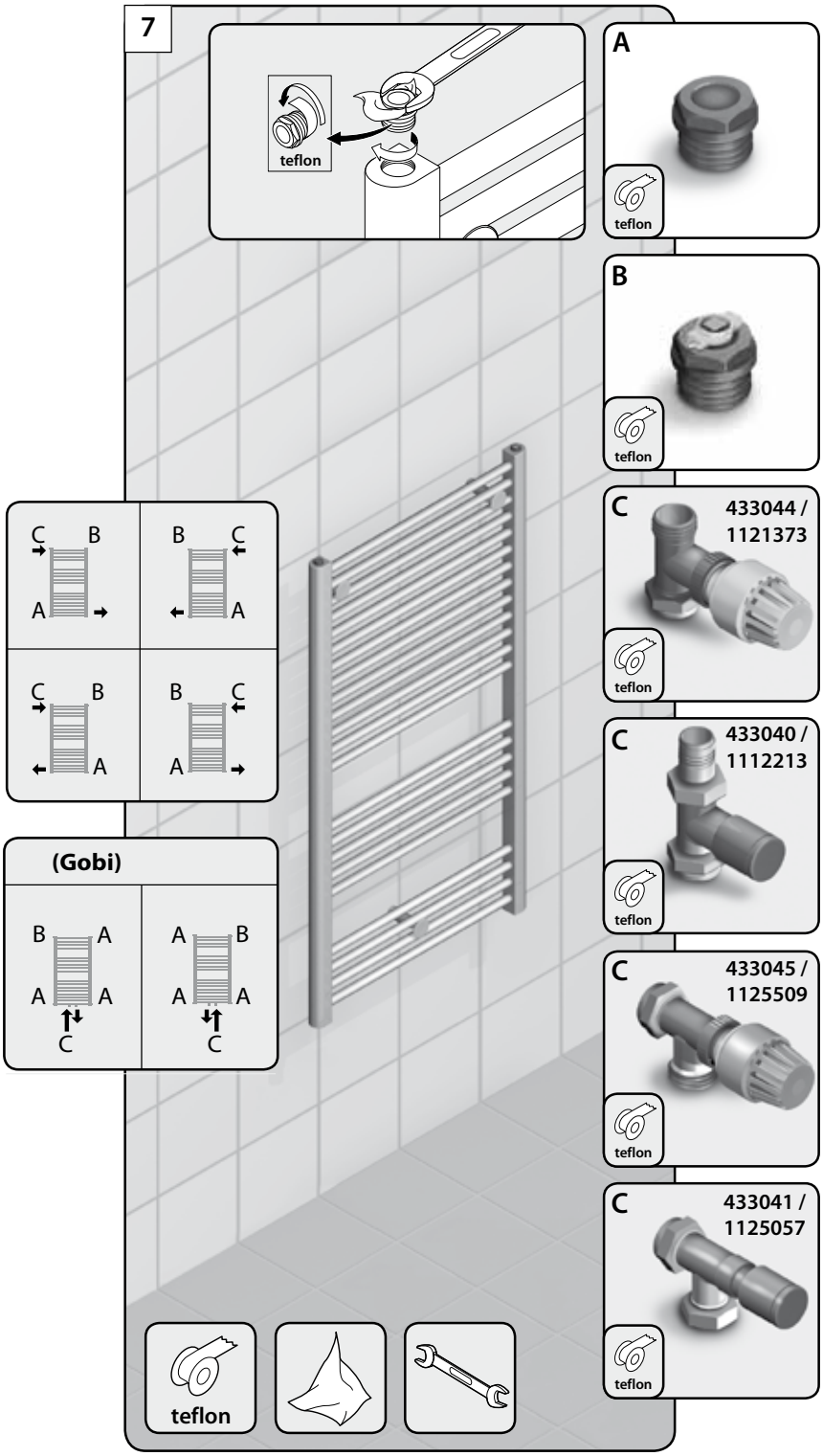
7
teflon
C B
A
B C
A
C B
A
B C
A
(Gobi)
B A
A A
C
A B
A A
C
A
B
C
433044 /
1121373
433040 /
1112213
433045 /
1125509
433041 /
1125057
teflon

HACEKA

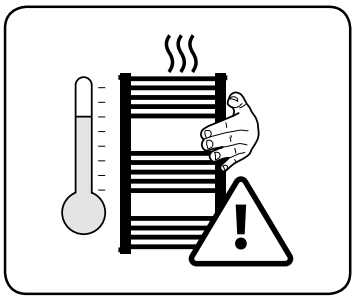

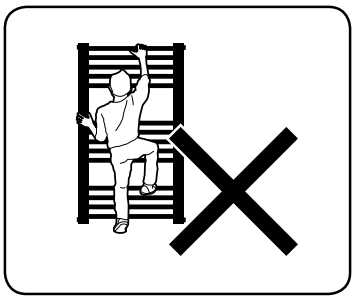

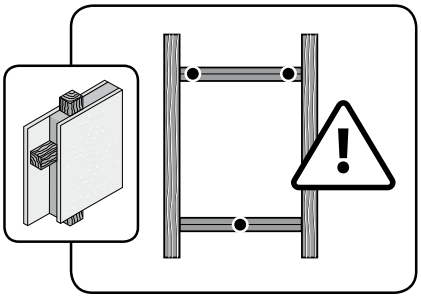

Haceka B.V.,
P.O. Box 83,
3800 AB Amersfoort,
Holland
Phone: +31 (0)33 4699 699,
www.haceka.com

ACC SANIT / HACEKA S.A.S.
CRT N°3 De Lesquin, Rue du Fort, F-59273
Fretin, France
Tél. : +33 (0)3 2038 0896
Fax : +33 (0)3 2038 3092
E-mail: info@haceka.fr
Internet: www.haceka.fr

HACEKA GmbH Badausstattung
Junkerstrasse 13-17
D-32257 Bünde,
Deutschland
Telefon: +49 (0)5223 99198 0
www.haceka.de