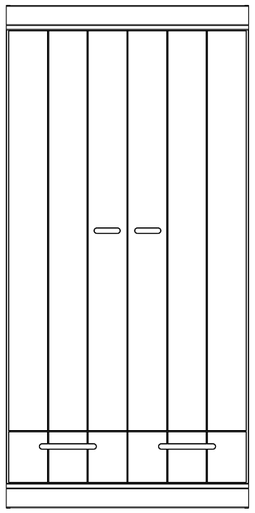
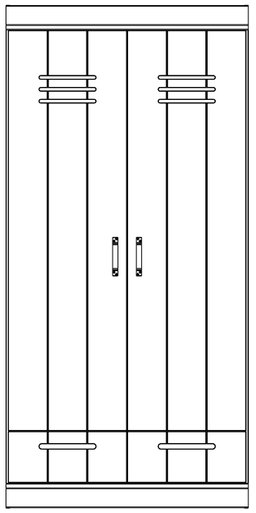
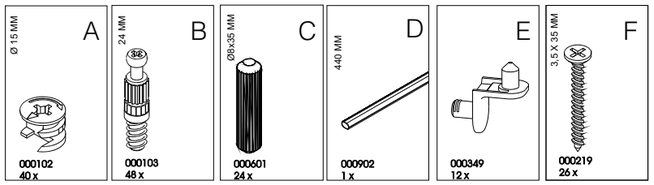
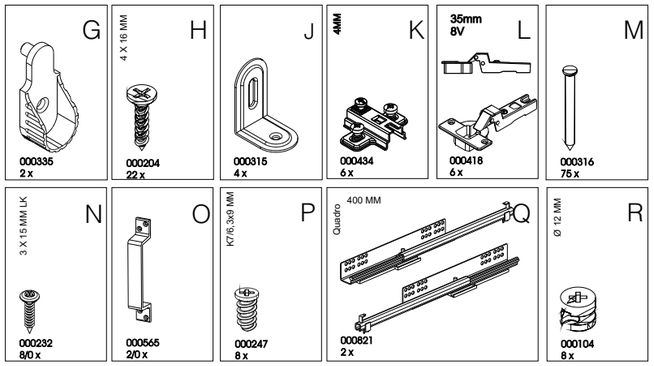
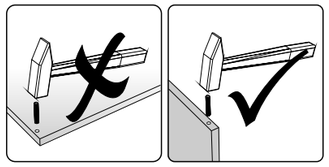
CONNECT 2drs kast met la





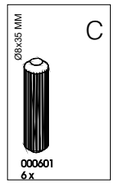


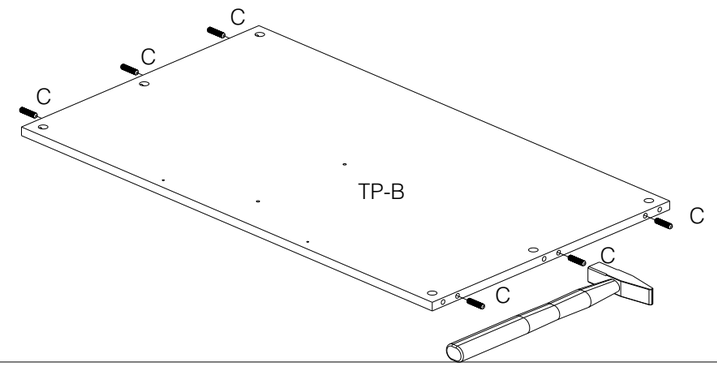




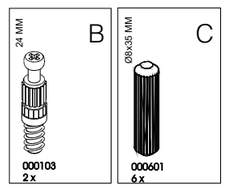
De Eekhoorn
Woodworkings BV
Zaadmarkt 25 1681 PD Zwaagdijk-Oost NL
www.woood.nl

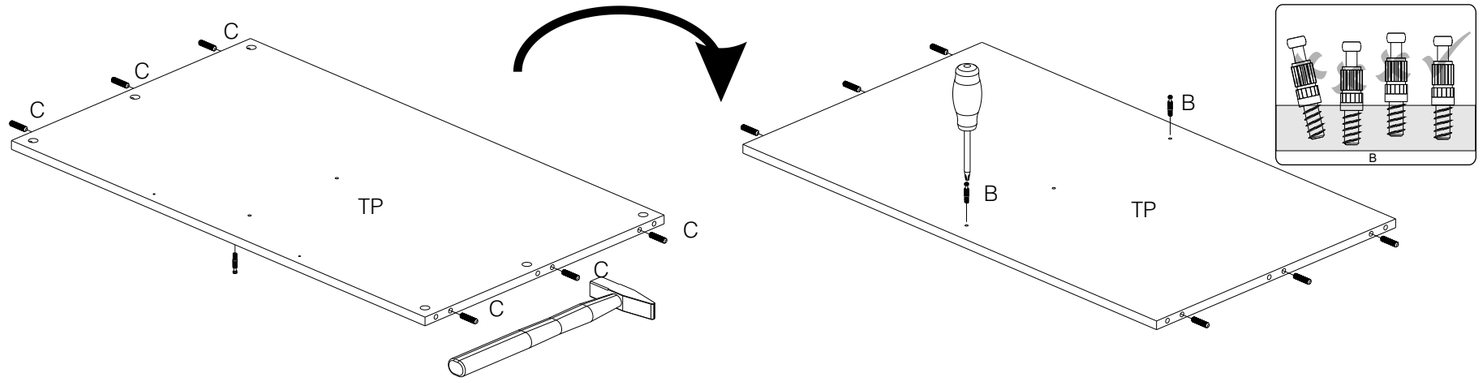
1



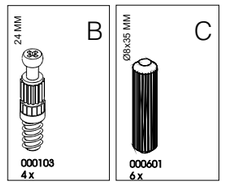


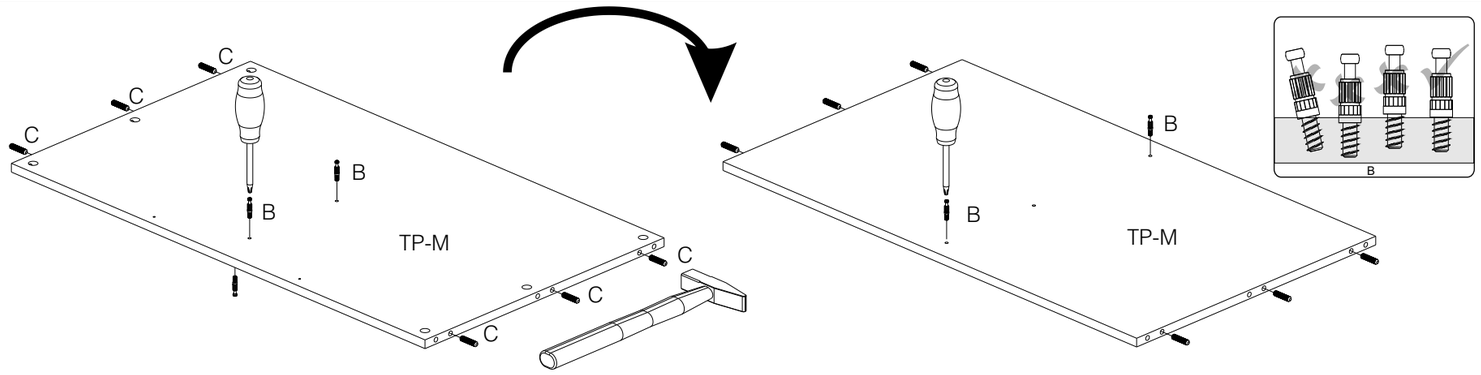
2



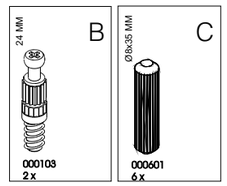


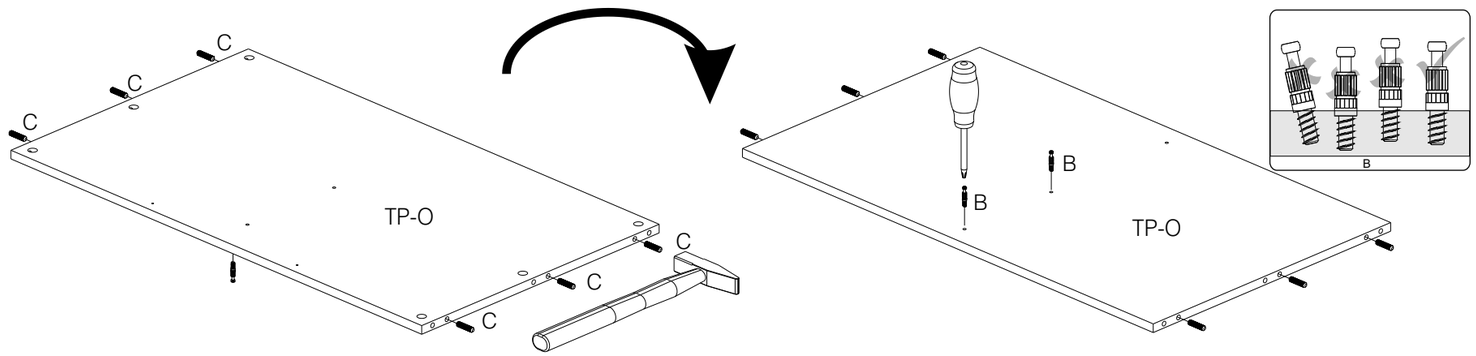
3



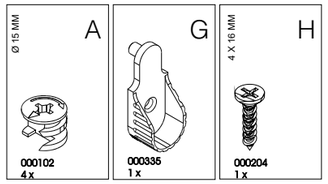


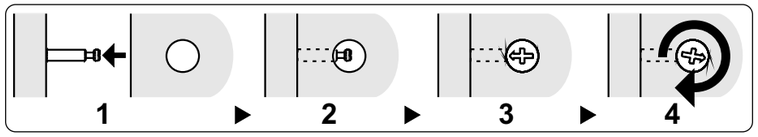
4

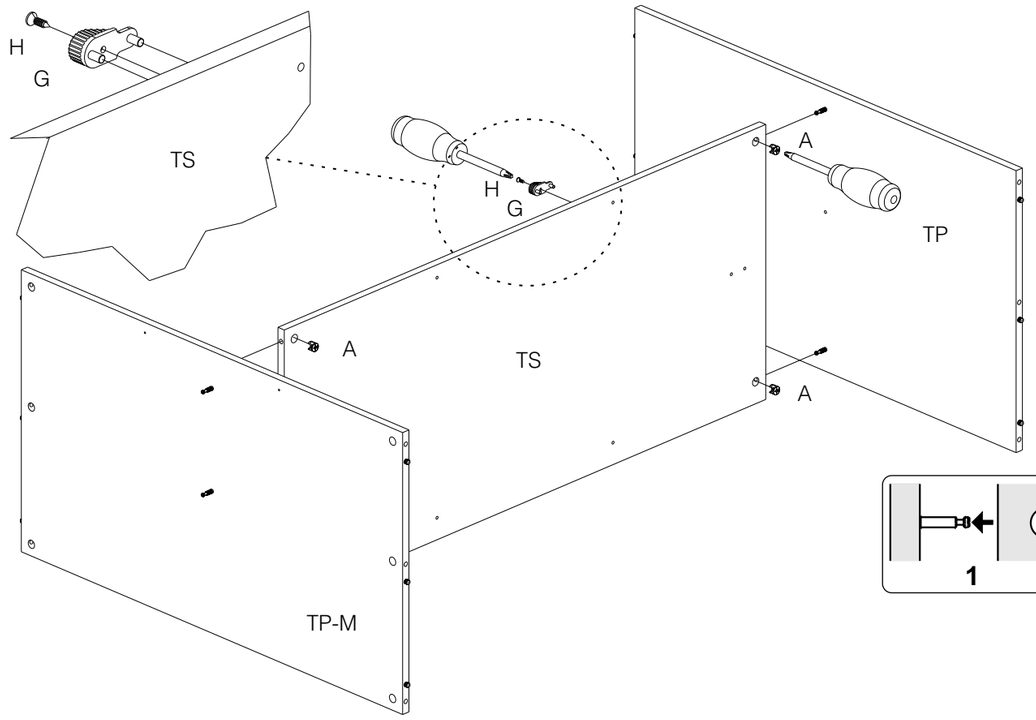




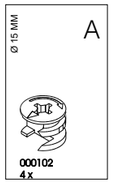
5

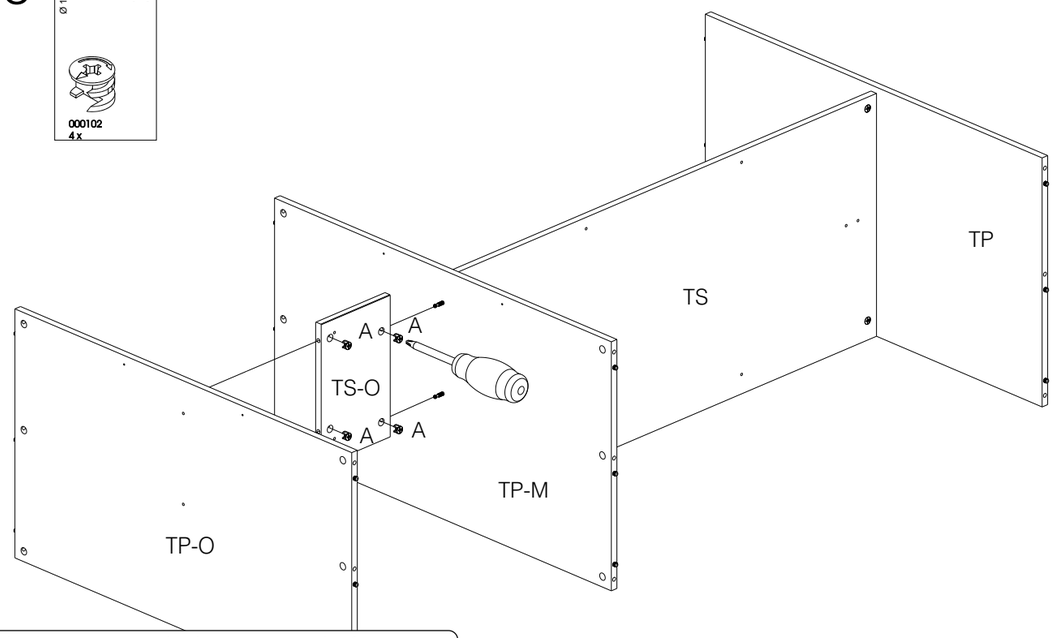


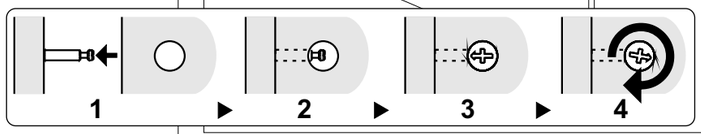




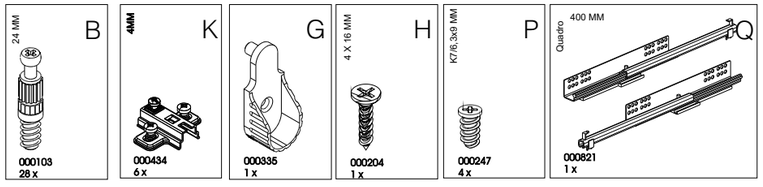
6

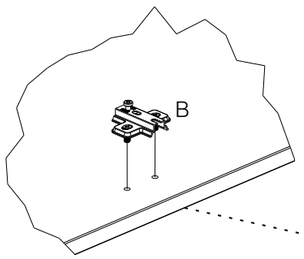


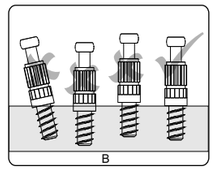


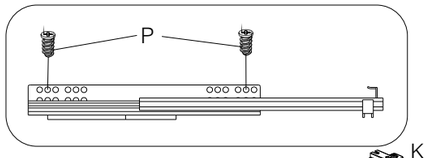


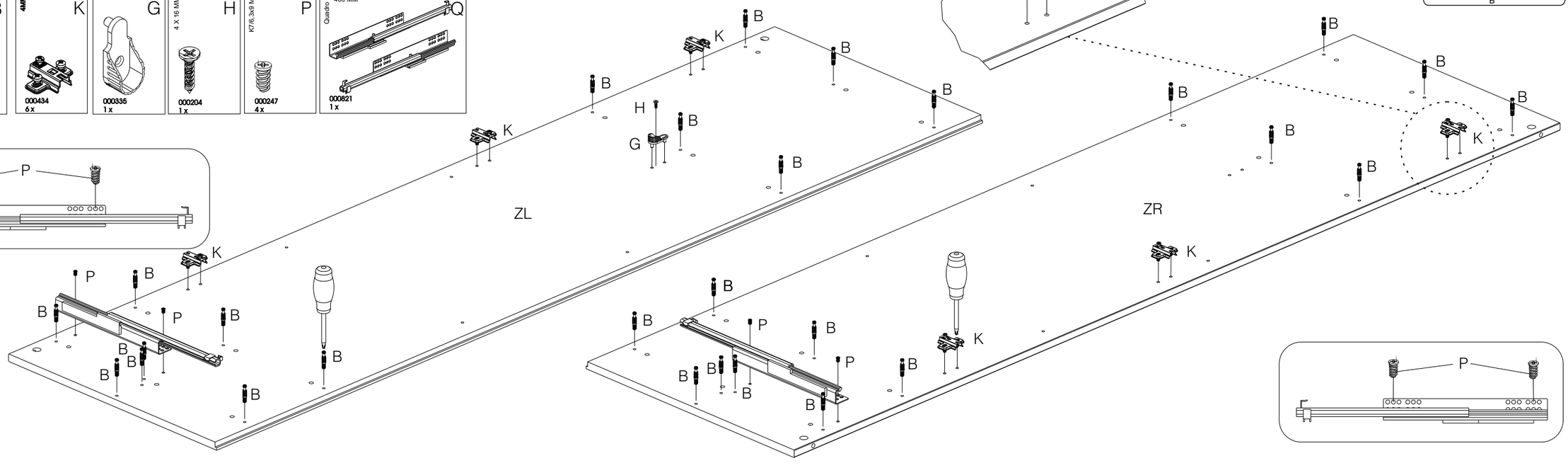
7










K
B
B
K
B
B
H
G
B
B
ZL
B
B
B
B
B
K
B
B
B
B
B
B
B
B
ZR
K
P
B
B
P
B
B
B
B
B
B
B
B
K
B
B
P
B
B
B
B
B
P
B
B
B
B
B
B
B
B

8

A

Ø 15 MM

000102
28 x

ZL
TP-B
TP
TS
TP-M
TP-O
SL
ZR

1 ▶ 2 ▶ 3 ▶ 4

9

B

24 MM

000103
4 x

B

PL
PL

10

A

Ø 15 MM

000102
4 x

H

4 X 16 MM

000204
8 x

J

000315
4 x

PL
ZL
TP-B
TS
ZR
TP-O

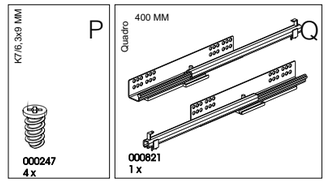
11

M

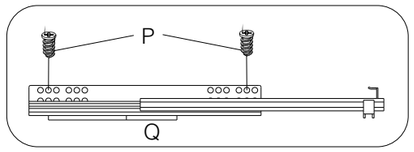
000316
75 x

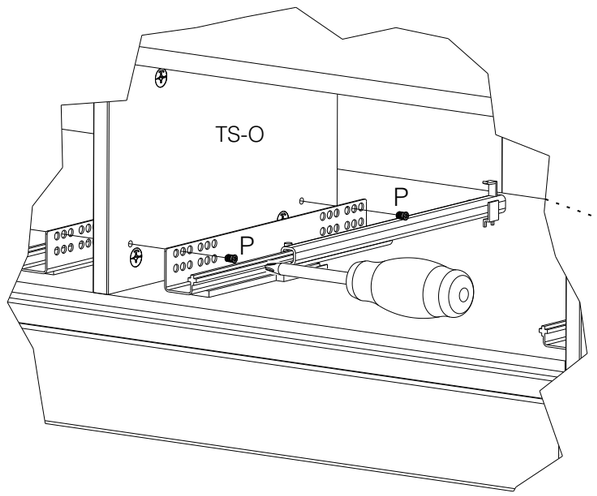
AK

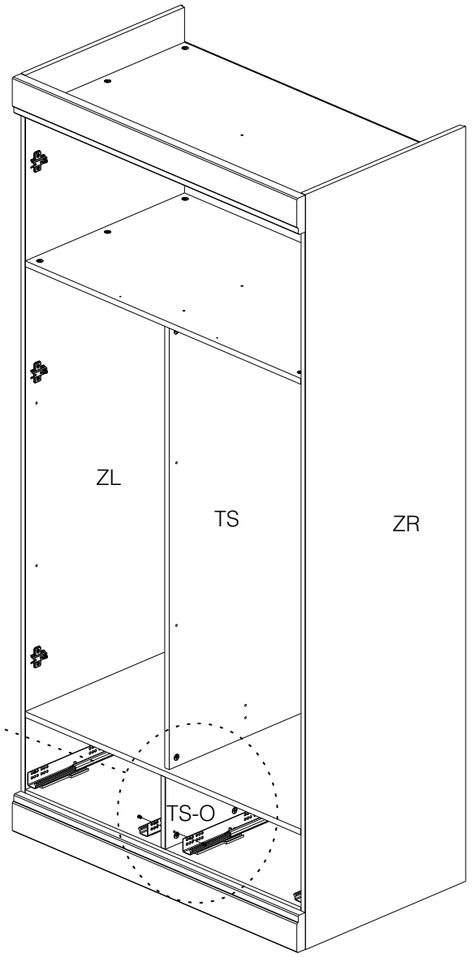
12


K7/6,3x9 MM
P
000247
4 x

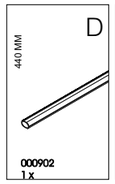
400 MM
Quadro
Q
000821
1 x

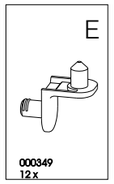

P
Q

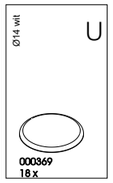

TS-O
P
P

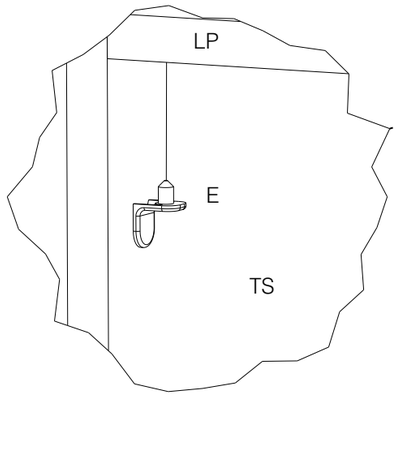

ZL
TS
ZR
TS-O

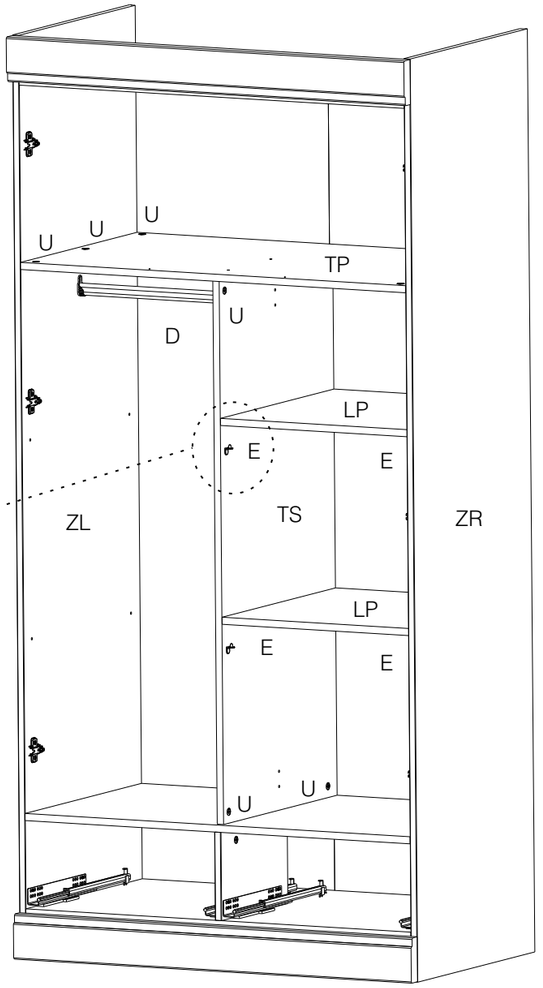
13


440 MM
D
000902
1 x

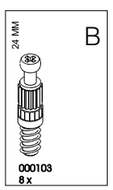

E
000349
12 x

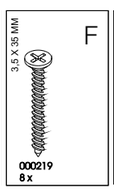

Ø14 wit
U
000369
18 x

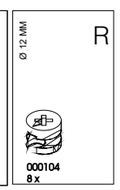

LP
E
TS

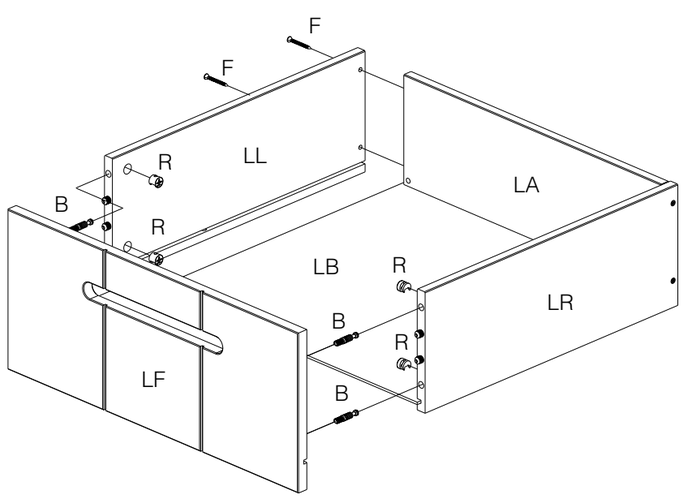

U
U
U
TP
U
D
LP
E
E
TS
ZL
ZR
LP
E
E
U
U
U

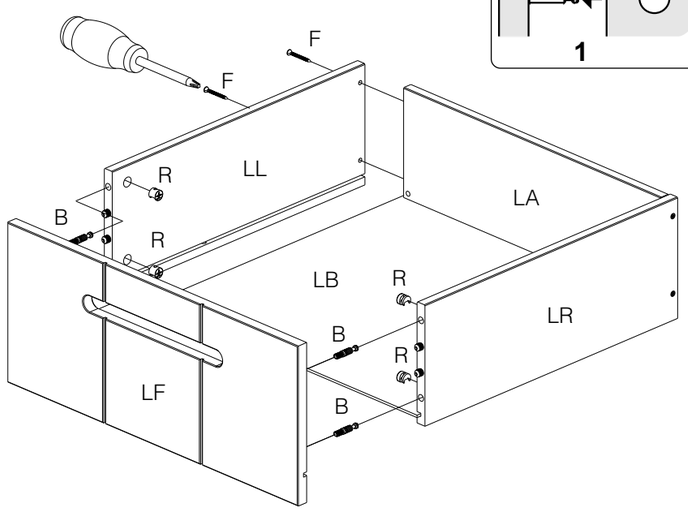
14

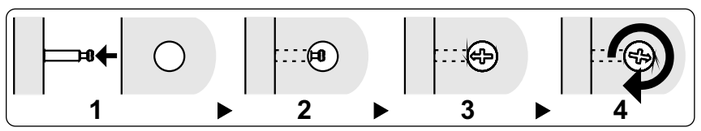

24 MM
B
000103
8 x


3,5 X 35 MM
F
000219
8 x

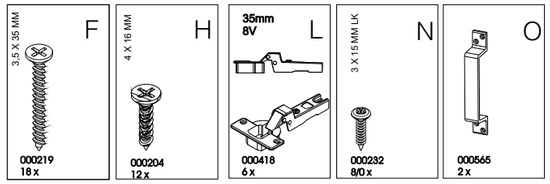

Ø 12 MM
R
000104
8 x

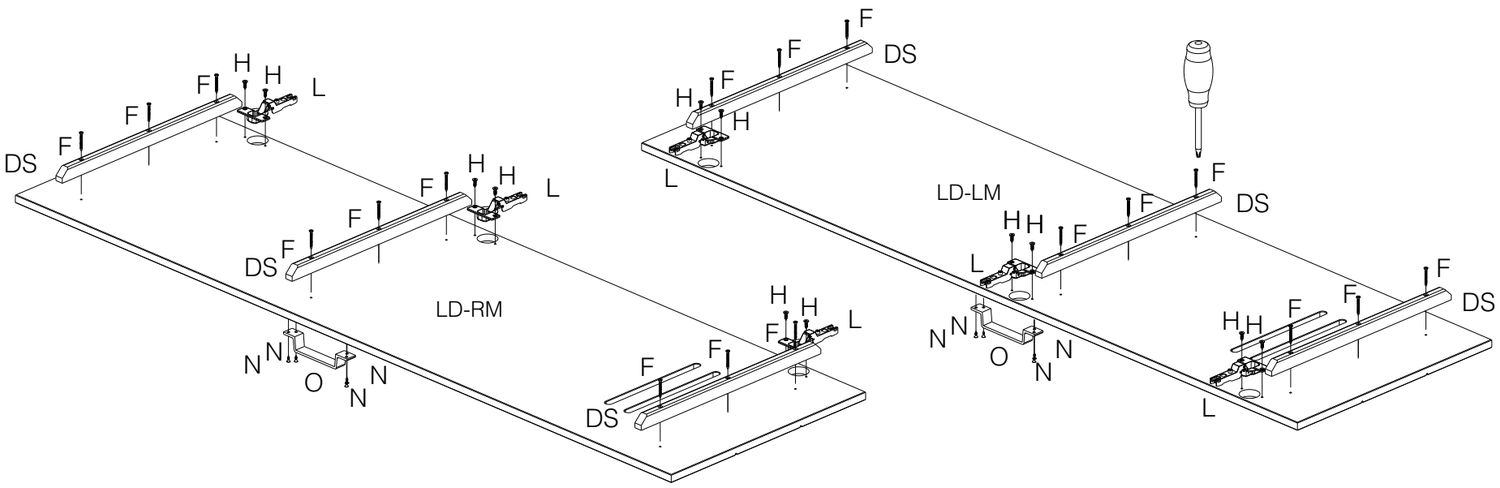

F
F
R
LL
LA
B
R
LB
R
LR
B
R
B
LF

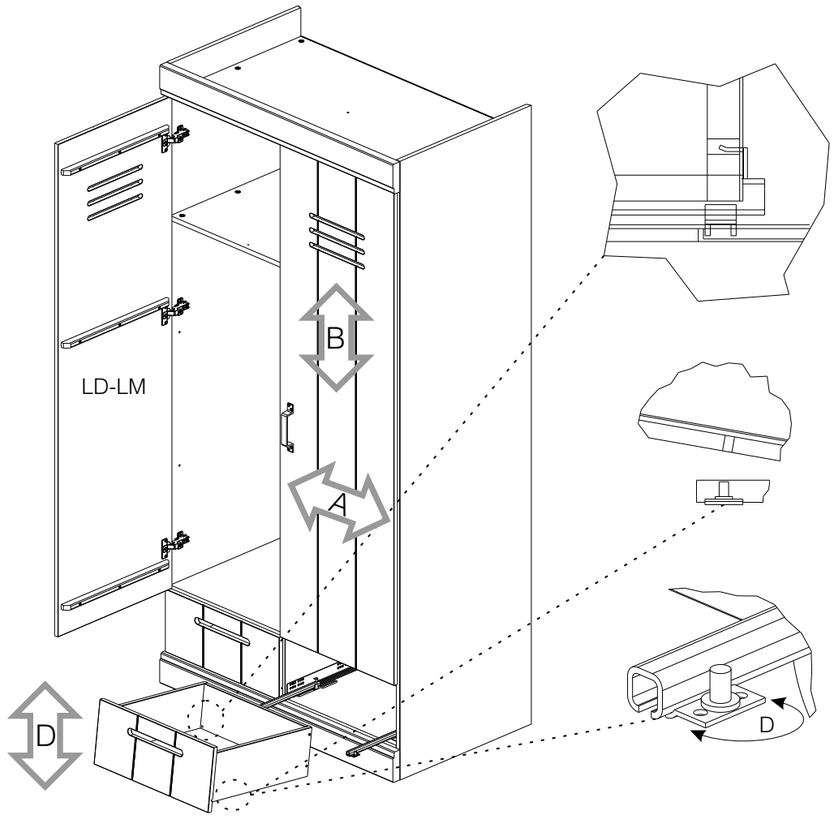

F
F
R
LL
LA
B
R
LB
R
LR
B
R
B
LF


1
2
3
4

15A

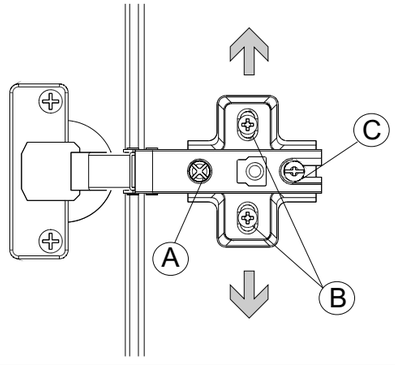






A. Deze schroef gebruiken wanneer u de kieren tussen de deur en beide zijden groter of kleiner wilt hebben.
B. Door deze schroeven iets los te draaien kunt u de schanierplaatjes verstellen zodat de deur hoger of lager bevestigd kan worden.
C. Met deze schroef draait u de deur vast.

A. Diese Schraube benutzen, wenn der Spalt Zwischen der Tür und den Seiten größer oder kleiner sein soll.
B. Wenn Sie diese Schrauben ein wenig lösen, können Sie die Schanierplatten verstellen, um so die Tür höher oder niedriger zu befestigen.
C. Mit dieser Schraube befestigen Sie die Tür.



15B

